Wir bauen Ihren Aufzug! Flexibel, individuell und sicher.

Kunde: _____ Blatt: _____

Kontakt: _____ Datum: _____

Bauvorhaben: _____ Nummer: _____

Personenaufzug Traglast 475kg, 6 Personen, mit Nische

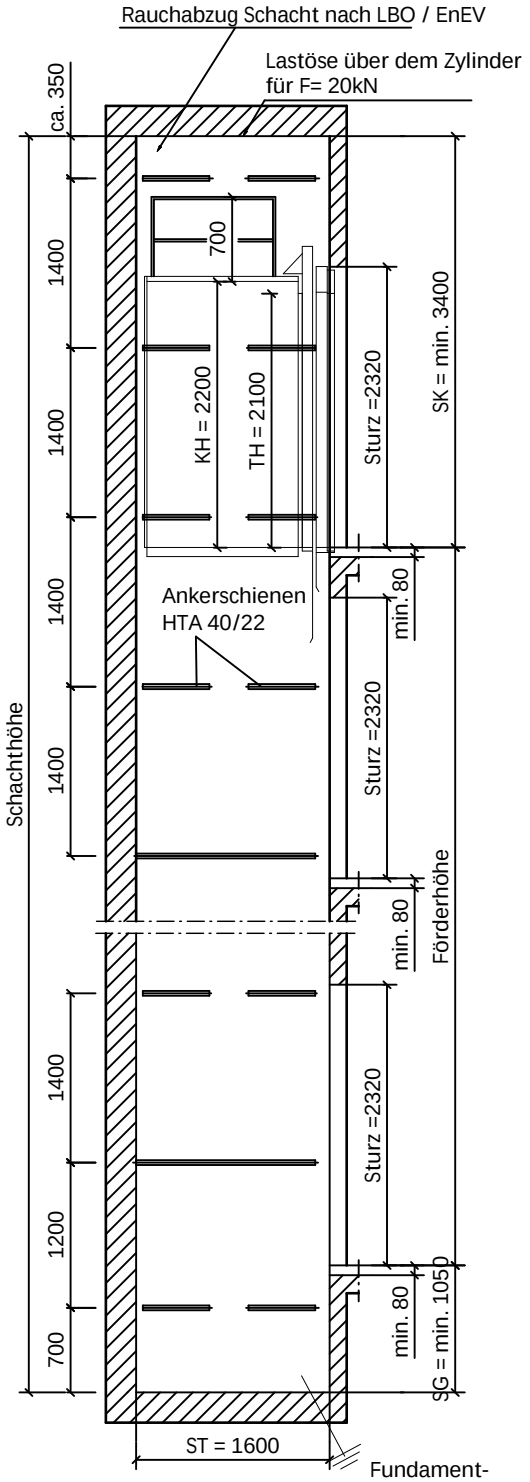

Schnitt A-A

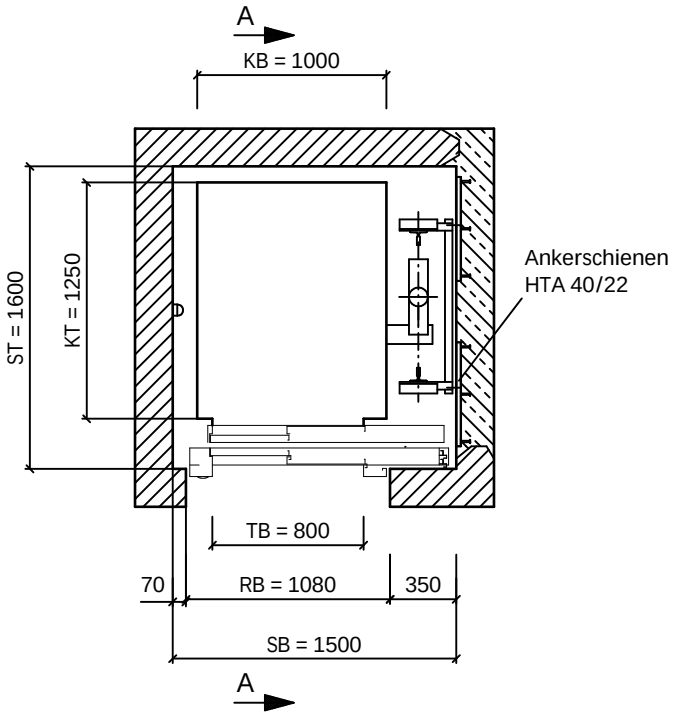

Schachtgrundriss

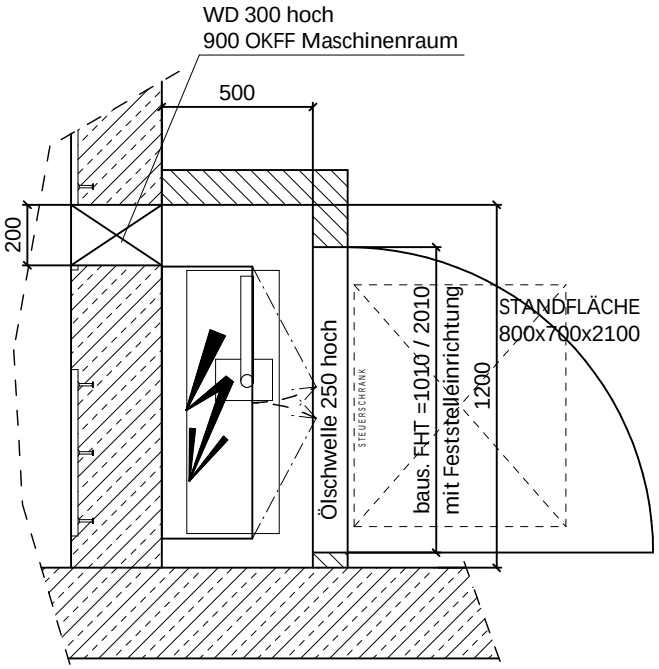

Q=375kg bis Q=1000kg*

Notizen:

Weitere Technische Details und Besonderheiten die Ihr Bauvorhaben betreffen, erfahren Sie bei einem unverbindlichen und persönlichen Gespräch, gern auch bei Ihnen im Haus.

A.S. Aufzug + Service Maschinenbau GmbH – Gewerbepark 6 – 49143 Bissendorf – Tel. 05402-9256-0 Fax 9256-99 – Email info@aufzug-service.de – Internet www.aufzug-service.de
Niederlassung Magdeburg – Gustav-Ricker-Str. 62 – 39120 Magdeburg – Tel. 0391 506555-0 – Fax 0391 506555-2